GES® Electronic & Service

産業用コネクタ専門商社
株式会社ソルトン

2013

multi-pin high voltage connectors マルチ・ピン高電圧コネクタ

- シリーズM ｜ 12 KV / 9 ピン
- シリーズM コンパクト ｜ 10KV / 5 ピン

10 kV* DC / 13 A

シリーズ　M コンパクト

multi-pin connectors

シリーズMコンパクトはGES社の先進多極コネクタです。基本的に小型、軽量なこのシリーズは使用電圧　10 kV**　までの用途に最適です。
又、最大13Aまでの通電容量コンタクトを5極まで装着可能です。

特長

- 定格電圧 10 kV* DC / 13 A
- 最大5極まで
- 堅牢な金属製シェル
- 保護等級　IP65

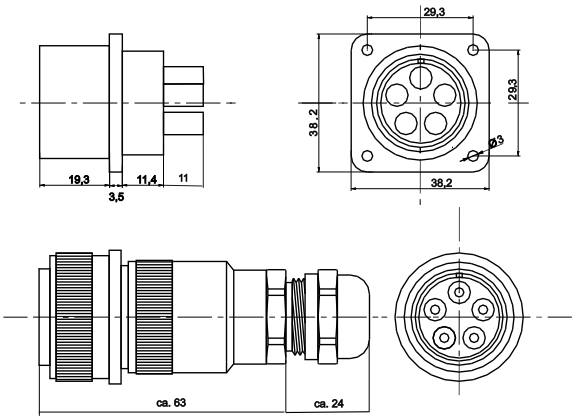

技術的仕様	
接続方法	クリンプ｜ハンダ（兼用）
シールド接続	EMV-グランド　ブッシング
ハウジング材	アルミ・クロメート処理
コンタクト材質	CuZn (真鍮, 銀メッキ)
絶縁材	デルリン (POM)
使用温度範囲	-20°C～+100°C
絶縁抵抗	10^{16} Ohm -cm
接触抵抗	< 5 mOhm

ケーブル・コネクタ側のハウジングはライトアングル・タイプも可能です。
又、シール用のケーブルグランド、シールドの接地機能も含まれています。
コンタクトはAWG22-12までの異なるサイズの電線用の各種が用意されています。
オス、メス両コンタクトともケーブル・プラグ、レセプタクル両方にフィットします。

タイプ仕様

型式	B MC 207	B MC 307	B MC 407	B MC 507
ピン数	2	3	4	5
定格電圧 DC* (kV)	10	10	10	10
テスト電圧 DC (kV)	18	18	18	18
最大通電電流 (A) at AWG16 | T=60−C	13	13	13	13
最大ケーブル外径：　内部絶縁体 (mm)	4	4	4	4
シース仕上がり外径 (mm)	12	12	12	14

* IEC 60664-3による

注意：定格電圧に関して、用途によってはより高い安全基準を要求される場合が有ります。選定の際には充分にご注意下さい。

※定格電圧20kV DC，5極タイプが加わりました。担当者にご相談下さい。

TYPe GB / KS MC 207

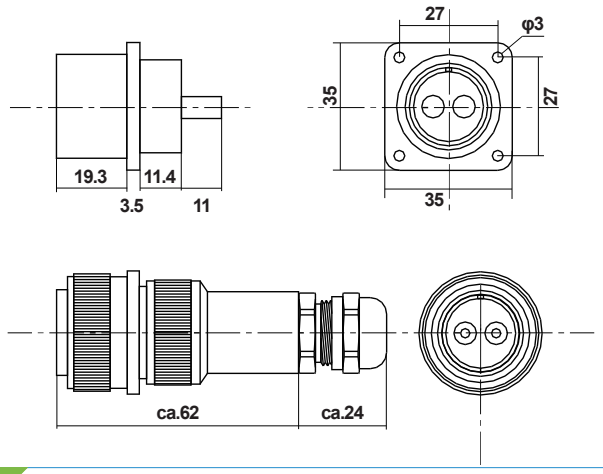

TYPe GB / KS MC 307

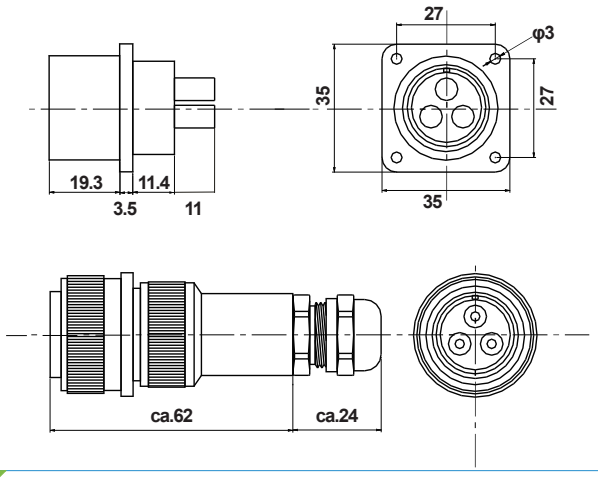

TYPe GB / KS MC 407

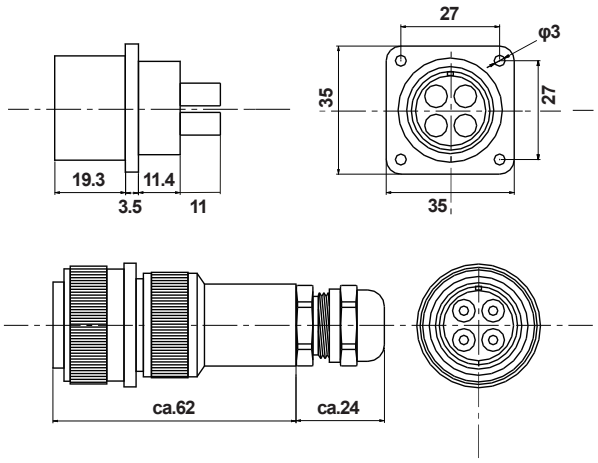

TYPe GB / KS MC 507

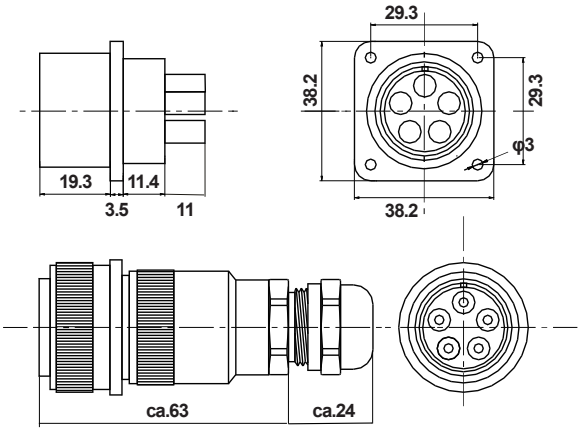

12 kV DC / 30 A

シリーズ　M コンパクト

multi-pin connectors

シリーズ M 多極コネクタはファースト・メイク・コンタクトを利用して接地や接続の確実性を実現させる等、種々のコンフィギュレーションにて使用可能です。
これらのコネクタは　UV、超音波、計測、試験等の用途に幅広く使用されています。

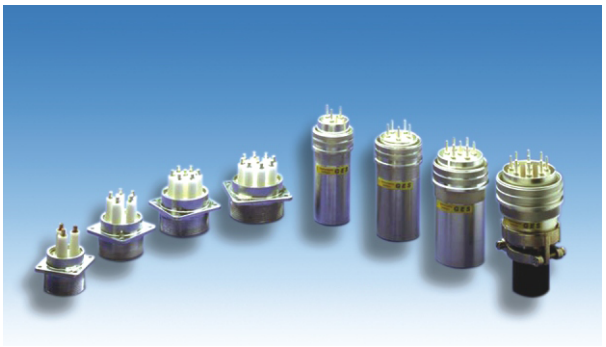

特長

- 定格電圧 12 kV DC / 30 A
- 極数　9 最大
- 堅牢
- 保護等級　IP54

技術的仕様					
タイプ		315	515	715	915
極数		3 (+2)	5	7	9
使用電圧 DC* (kV)		12	12	12	12
テスト電圧 DC (kV)		18	18	18	18
電流値 (A)		30	30	30	30
最大ケーブル外径（HV用）	内部絶縁体	7	7	7	7
	仕上り外形	18	18	18	18
接続方法		ハンダ			
ハウジング材料		アルミ、ニッケルメッキ			
コンタクト材質		銅合金/銀メッキ			
絶縁材質		デルリン (POM) 又は テフロン (PTFE)			
使用温度範囲		-50°C～+100°C			
絶縁抵抗値		10^{16} Ohm (コンタクト | ハウジング)			
接触抵抗		max. 300 μOhm			

* IEC 60664-1: 1992による

これ等の多極 HV-コネクタは堅牢なねじ込みタイプのシェルを採用し、12kV* DC までの使用電圧で最大9極までがラインアップされています。
筐体、ケーブル両側ともプラグ又はレセプタクルとして指定可能です。
又、ケーブル・サイドはアングル・タイプも利用可能です。ケーブル・サイドは PG　タイプのケーブル・グランドに適合します。

a) Type 315　b) Type 315　Type 515　Type 715　Type 915

注意：使用電圧に関して、用途により、より高い安全基準を要求される場合が有ります。選定の際には充分ご注意下さい。

注意事項

組立・取扱説明書を必ずお読み下さい。

●カタログ記載の仕様などは品質改善のため、予告なく変更する場合があります。
●カタログは随時更新しています。このカタログが最新版であることをご確認下さい。
●安全にご使用いただくために、組立および取付作業が必要な商品は説明書を要求して下さい。
●ご購入検討の折には、事前に使用方法などについてご相談下さい。
●通電中のコネクタの着脱は危険です。安全のため絶対にしないで下さい。

産業用コネクタ専門商社
株式会社ソルトン
www.solton.co.jp

本　　社 〒222-0033 横浜市港北区新横浜2-7-2　TEL.045-474-9523 FAX.045-471-3239
東日本支社《営業第一部》《営業第二部》《営業第三部》
〒222-0033 横浜市港北区新横浜2-7-2　TEL.045-474-9524 FAX.045-471-7719
名古屋支店 〒460-0003 名古屋市中区錦1-20-25 広小路YMDビル9F TEL.052-201-7071 FAX.052-201-7074
大 阪 支 店 〒532-0011 大阪市淀川区西中島4-12-4 ストーブリ本社ビル2F TEL.06-7656-3690 FAX.06-7656-3699

2017.12